Griferías de Baño

LOUNGE

Diseñado por

SIMONE MICHELI

Descripción

Monomando lavabo caño alto con cartucho cerámico de Ø25 mm.Conexiones de 3/8”. Longitud de los latiguillos 470 mm., sin vaciador.Lleva un rompeaguas integrado en el caño que simula el efecto cascada, además la grifería se sirve con un limitador de caudal a 8l/min para evitar salpicaduras.

Acabado

cobre
100210955

Otros Acabados

blanco
100073041

cromo
100063523

titanio
100208631

Certificados y Calidad

BELGAQUA

Diagrama de Caudales

Pressure (bar)	**0**	**0.5**	**1**	**2**	**3**	**4**	**5**
Flow - l/min (±15%)	0	4.7	6.75	8.03	7.92	8.02	7.95

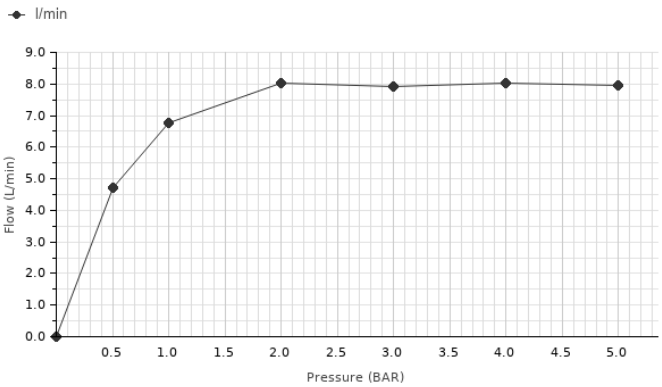

Esquema Técnico

Dimensiones en mm

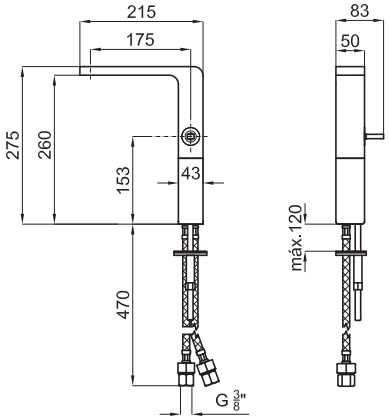

Garantía:Para consultar la garantía u otra información relativa a este producto, visitar nuestra web: www.noken.com

Aviso legal: Los contenidos incluidos en este catálogo de productos NOKEN tienen únicamente fines informativos y de carácter orientativo careciendo de valor contractual alguno y por tanto no siendo jurídicamente vinculantes. Para la obtención de una correcta elección de material adaptado a las características de cada cliente así como para una óptima colocación y mantenimiento del mismo o para resolver cualquier cuestión que se le pueda suscitar sobre nuestros productos deberá dirigirse a nuestros establecimientos comerciales. NOKEN se reserva el derecho de modificar y/o suprimir ciertos modelos expuestos en este catálogo sin previo aviso. El aspecto y color de las productos puede presentar ligeras diferencias respecto a las originales.

© 2022 noken | Edition: 26/12/2022 INT Ref.165742