Sanitarios

ESSENCE C

Descripción

Inodoro suspendido "rimless". Incluye las fijaciones 100232181

Acabado

blanco
100229785

Esquema Técnico

Dimensiones en mm

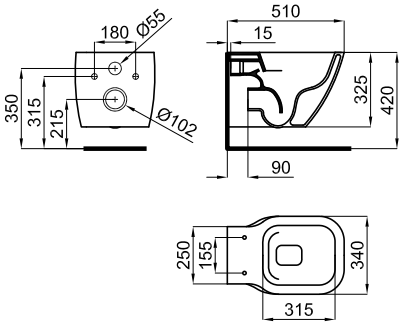

Garantía:Para consultar la garantía u otra información relativa a este producto, visitar nuestra web: www.noken.com

Aviso legal: Los contenidos incluidos en este catálogo de productos NOKEN tienen únicamente fines informativos y de carácter orientativo careciendo de valor contractual alguno y por tanto no siendo jurídicamente vinculantes. Para la obtención de una correcta elección de material adaptado a las características de cada cliente así como para una óptima colocación y mantenimiento del mismo o para resolver cualquier cuestión que se le pueda suscitar sobre nuestros productos deberá dirigirse a nuestros establecimientos comerciales. NOKEN se reserva el derecho de modificar y/o suprimir ciertos modelos expuestos en este catálogo sin previo aviso. El aspecto y color de las productos puede presentar ligeras diferencias respecto a las originales.

© 2022 noken | Edition: 22/12/2022 INT Ref.183520